Az Önök hűsége a mi sikerünk

KHS/PB-12-30

típusú nyomásszabályozó

A szabályozó működése:

A szabályozó a belépő gáz nyomását két fokozatban csökkenti le a megrendelő által kért névleges kimenő nyomásra.
A gázfogyasztó készülékek biztonságos üzemeléséről a szabályozókban lévő **biztonsági lefúvató és a szabályozó működésétől független** - biztonsági gyorszár gondoskodik.

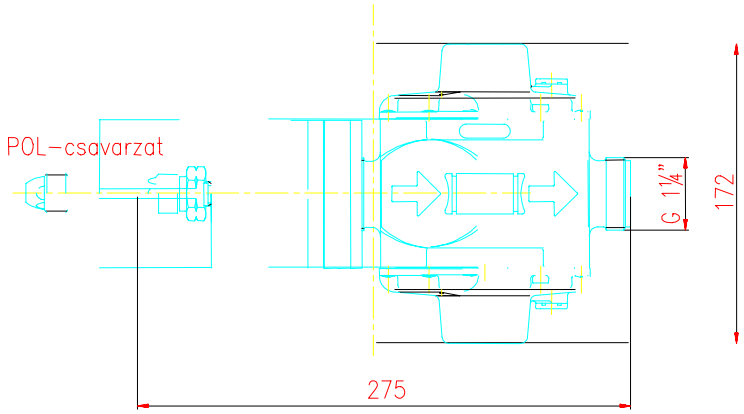

Ezek megvédik a gázfogyasztót a rendellenesen nagy gáznyomás károsító hatásától.

A szabályozó beépítése, felszerelése:

A szabályozókat vízszintes tengelyhelyzettel kell felszerelni, a kondenzátumot eltávolító csavarok alul helyezkedjenek el. Gondoskodni kell a feszültségmentes szerelésről. A szabályozók legfontosabb méreteit az ábra mutatja. A felszereléshez külön megrendelésre az 1. táblázat szerinti csatlakozó készleteket szállítjuk.

	Kimenő oldali csatlakozó készlet
menetes	G5/4/R1, G5/4/R1/2, 5/4/G3/4
hegeszthető	G5/4/DN 25

1. táblázat

P_{bmin} (bar)	**P_{bmax} (bar)**	**P_{kn} (mbar)**	**Pf (mbar)**	**Pl (mbar)**
1	25	30	60-70	75-80

2. táblázat

Műszaki adatok:

Bemenő nyomás (bar)	**1**	**2**	**3**	**4**	**6**	**8**	**10**	**25**
Max. teljesítmény (kg/h) propán	12	18	21	24	25	26	28	28

Közeghőmérséklet:	-20°C....+40°C		MSZ 7047	DIN 3380
Környezeti hőmérséklet:	-20°C....+50°C	Szabályozási osztály:	S10	RG 10
Tömeg:	3,9 kg	Záró nyomás osztály:	Z50	SG 20

A szabályozók alkalmasak propán, propán-bután, földgáz és egyéb, nem agresszív hatású gázok nyomásának szabályozására. Ezek a gázok az üzemi nyomáson és hőmérsékleten csak kismértékben, vagy egyáltalán nem kondenzálódhatnak.

Szerviz:

Az országos márkaszerviz hálózatunk az üzemeltetők rendelkezésére áll.
Központ: 8800 Nagykanizsa, Erdész u. 28. Tel: 30/216-5810

GÁZGÉP Kft. 8800 Nagykanizsa, Erdész u. 28.
Tel: + 36 93 537-140, Fax: + 36 93-537-142
E-mail: gazgep@gazgep.hu ; www. gazgep.hu

Márkakereskedőink:

Auro Bp. Kft.	Budaőrs, Gyár u. 2	Tel: 23/503-920	Fax: 23/503-921
Euroflow Rt.	Érd, Aszfaltozó u. 27-29.	Tel: 23/521-553	Fax: 23/379-222
Megatherm Kft.	Érd, Bajcsy Zs. u. 135.	Tel: 23/372-007	Fax: 23/372-768
Megatherm Kft.	Kaposvár, Baros G. út 14.	Tel: 82/424-835	
Megatherm Kft.	Szolnok, Nagy S. J. út 10.	Tel: 56/414-463	Fax:56/414-524
Megatherm Kft.	Tatabánya, Károlyi M. út 2.	Tel: 34/310-421	Fax: 34/310-421
Megatherm Kft.	Veszprém, Pápai út 49.	Tel: 88/442-322	Fax: 88/442-322
Megatherm Kft.	Kistarcsa, Rakátr krt. 2.	Tel: 28/470-436	
Szatmári Kft.	Bp. Külső Váci u. 61-63.	Tel: 1/272-1150	
Szatmári Kft.	Bp. Üllői út 280	Tel: 1/357-6661	
Szatmári Kft.	Bp. Práter u. 41-48.	Tel: 1/299-0377	
Szatmári Kft.	Jászberény, Jásztelki út 35.	Tel: 57/500-870	Fax: 57/500-888
Szatmári Kft.	Jászberény, Jákóhalmi út 5	Tel: 57/500-814	Fax: 57/412-579
Szatmári Kft.	Pápa, Veszprémi út	Tel: 89/313-008	Fax: 89/312-670
Szatmári Kft.	Szeged, Bérkert út 129.	Tel: 62/431-854	Fax: 62/552-110
Konstruktív Kft.	Zalaegerszeg, Hock J. u. 60.	Tel: 92/320-028	Fax: 92/320-028
Banu-szer Kft.	Nyíregyháza, Vasgyár út 14.	Tel: 42/413-121	Fax: 42/413-121