Az Önök hűsége a mi sikerünk

KKS-2-25A

típusú gáznyomás szabályozó

A gáznyomás szabályozó 100- 500 KW teljesítményű földgázüzemi berendezések elé építve csökkenti le az emelt kisnyomást a gázfogyasztó készülékek biztonságos működéséhez szükséges nyomásra.

Külön kérésre biztonsági lefúvatóval egybeépítve szállítjuk.

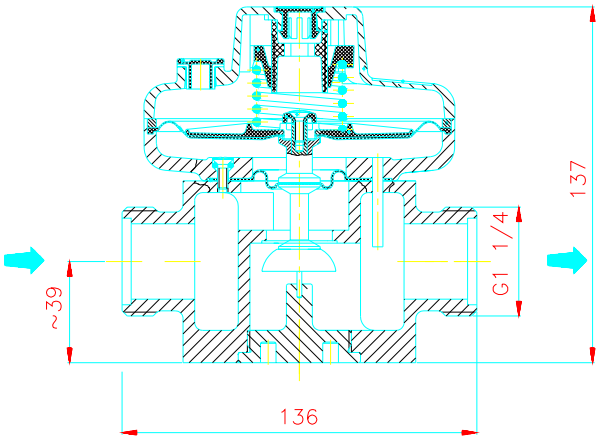

A gáznyomás szabályozó a Területi Műszaki Biztonsági Engedélyezési Felügyelet (TMB) által kiadott gyártási engedéllyel rendelkezik.

Műszaki adatok:

Megengedett közeg:	földgáz		
Bemenő nyomás:	max. 100 mbar		
	min. 40 mbar	Szabályozási osztály:	S10 MSZ 7047
Gázterhelés:	max. 50 m^3/h	Záró nyomás osztály:	Z50 MSZ 7047
	(p_b = 100 mbar)		SG30 DIN 3380
	min. 35 m^3/h	Közeghőmérséklet:	0 C°....+30 C°
	(p_b = 40 mbar)	Környezeti hőmérséklet:	-20 C°...+50 C°
Névleges kimenő nyomás:	20..30 mbar	Tömeg:	2,02 kg

A gáznyomás szabályozó beépítése:

A KKS-2-25A típusú gáznyomás szabályozót az ábra szerinti vízszintes membránsíkkal kell beépíteni. Gondoskodni kell a feszültségmentes szerelésről. A szabályozó legfontosabb méreteit az ábra mutatja.

A felszereléshez gyárunk külön megrendelésre G5/4/R1/2, G5/4/R1 menetes vagy G5/4/NA25 hegeszthető csatlakozó készleteket szállít. Egy szabályozó felszereléséhez kettő darab csatlakozó készlet szükséges.

A gáznyomás szabályozók felszerelésének szabályait az MSZ 11414/5 vagy az MSZ 11425 szabvány tartalmazza.

Szerviz:

Az országos márkaszerviz hálózatunk az üzemeltetők rendelkezésére áll.
Központ: 8800 Nagykanizsa, Erdész u. 28. Tel: 30/216-5810

GÁZGÉP Kft. 8800 Nagykanizsa, Erdész u. 28.
Tel: + 36 93 537-140, Fax: + 36 93-537-142
E-mail: gazgep@gazgep.hu ; www. gazgep.hu

Márkakereskedőink:

Auro Bp. Kft.	Budaörs, Gyár u. 2	Tel: 23/503-920	Fax: 23/503-921
Euroflow Rt.	Érd, Aszfaltozó u. 27-29.	Tel: 23/521-553	Fax: 23/379-222
Megatherm Kft.	Érd, Bajcsy Zs. u. 135.	Tel: 23/372-007	Fax: 23/372-768
Megatherm Kft.	Kaposvár, Baros G. út 14.	Tel: 82/424-835	
Megatherm Kft.	Szolnok, Nagy S. J. út 10.	Tel: 56/414-463	Fax:56/414-524
Megatherm Kft.	Tatabánya, Károlyi M. út 2.	Tel: 34/310-421	Fax: 34/310-421
Megatherm Kft.	Veszprém, Pápai út 49.	Tel: 88/442-322	Fax: 88/442-322
Megatherm Kft.	Kistarcsa, Rakátr krt. 2.	Tel: 28/470-436	
Szatmári Kft.	Bp. Külső Váci u. 61-63.	Tel: 1/272-1150	
Szatmári Kft.	Bp. Üllői út 280	Tel: 1/357-6661	
Szatmári Kft.	Bp. Práter u. 41-48.	Tel: 1/299-0377	
Szatmári Kft.	Jászberény, Jásztelki út 35.	Tel: 57/500-870	Fax: 57/500-888
Szatmári Kft.	Jászberény, Jákóhalmi út 5	Tel: 57/500-814	Fax: 57/412-579
Szatmári Kft.	Pápa, Veszprémi út	Tel: 89/313-008	Fax: 89/312-670
Szatmári Kft.	Szeged, Bérkert út 129.	Tel: 62/431-854	Fax: 62/552-110
Konstruktív Kft.	Zalaegerszeg, Hock J. u. 60.	Tel: 92/320-028	Fax: 92/320-028
Banu-szer Kft.	Nyíregyháza, Vasgyár út 14.	Tel: 42/413-121	Fax: 42/413-121